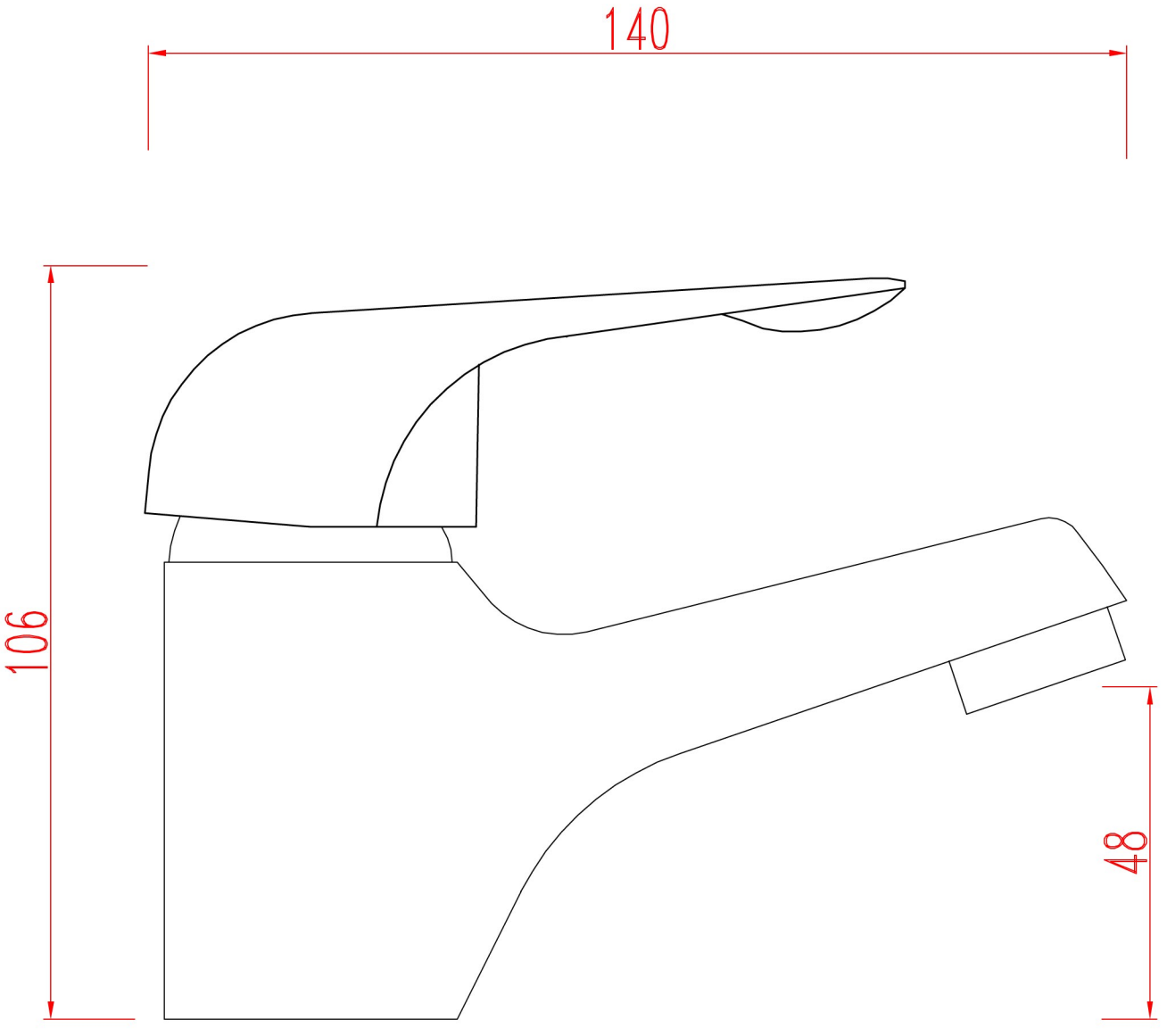

52102