polysan

ČESKÝ VÝROBCE VAN A SPRCHOVÝCH ZÁSTĚN

HYDROMASÁŽNÍ VANY

PRO UVOLNĚNÍ A RELAXACI

POLYSAN 25 let 1996 - 2021

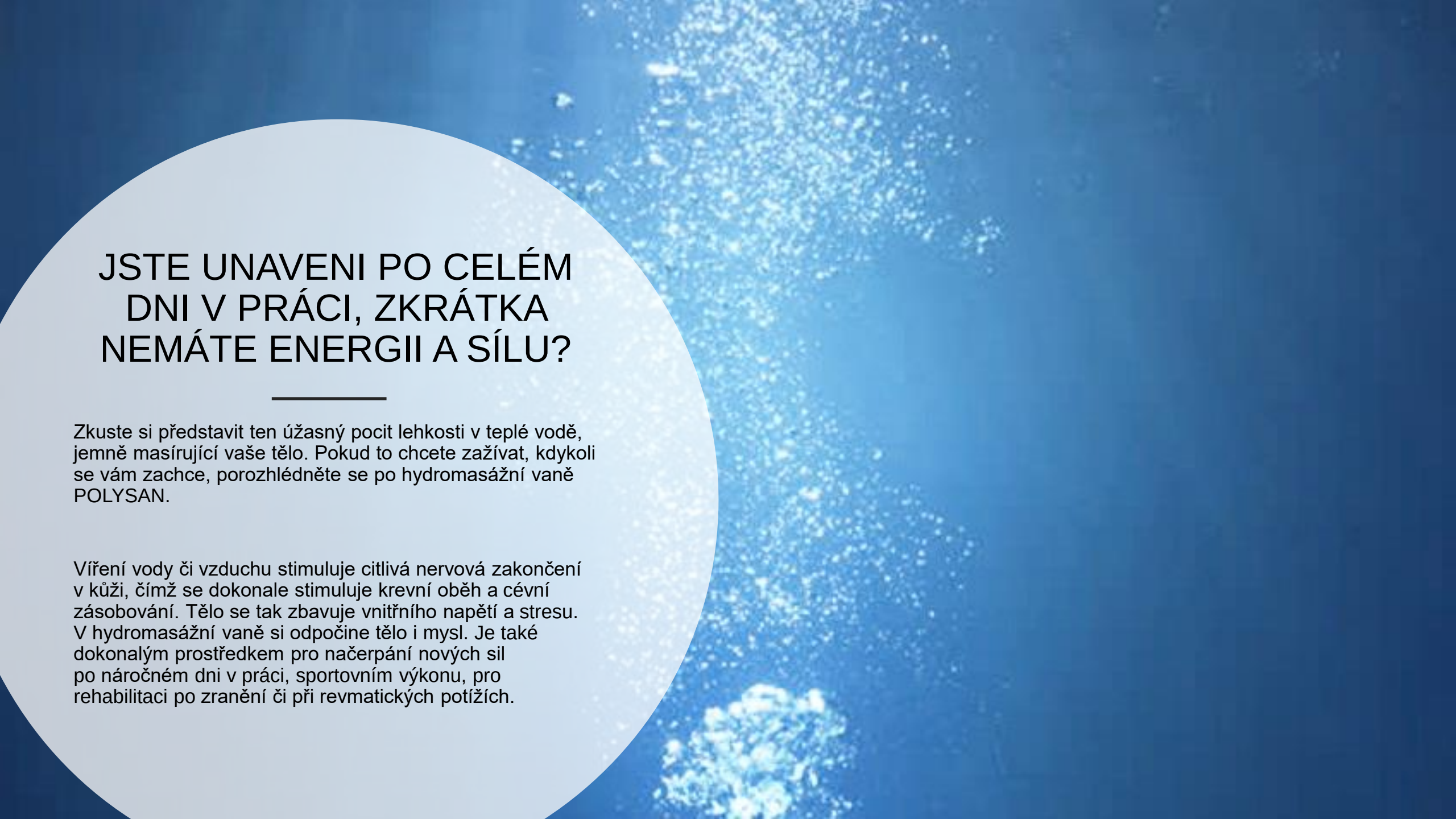

JSTE UNAVENI PO CELÉM DNI V PRÁCI, ZKRÁTKA NEMÁTE ENERGII A SÍLU?

Zkuste si představit ten úžasný pocit lehkosti v teplé vodě, jemně masírující vaše tělo. Pokud to chcete zažívat, kdykoli se vám zachce, porozhlédněte se po hydromasážní vaně POLYSAN.

Víření vody či vzduchu stimuluje citlivá nervová zakončení v kůži, čímž se dokonale stimuluje krevní oběh a cévní zásobování. Tělo se tak zbavuje vnitřního napětí a stresu. V hydromasážní vaně si odpočine tělo i mysl. Je také dokonalým prostředkem pro načerpání nových sil po náročném dni v práci, sportovním výkonu, pro rehabilitaci po zranění či při revmatických potížích.

ÚČINKY HYDROMASÁŽE

Přednosti hydromasážní vany se opírají o pevný základ hydroterapie, která se v medicíně využívala už od antiky a jako léčebná metoda je uznávaná dodnes.

Mnozí mají zkušenosti s její aplikací například po různých úrazech, chronických nemocech svalů, kloubů, nervové soustavy… Výčet diagnóz, kdy vodoléčba opravdu pomáhá, by byl určitě dlouhý.

Zjednodušeně řečeno, hydroterapie využívá pozitivní vliv odlehčení těla ve vodě v kombinaci s jeho prohřátím proudící teplou vodou.

Díky tomu se rozšíří cévy a zvýší se průtok krve, čímž se zároveň urychlí vyplavování škodlivin z postižených míst. Tento proces však nejen léčí, ale pomáhá také při regeneraci po fyzické námaze.

A samozřejmě, hydroterapie je také úžasný relax

v proudu vody a bublinkách vzduchu.

…JEDNODUŠŠÍ UŽ TO BÝT NEMŮŽE

Představujeme vám usnadnění výběru hydromasážní vany.

42 nejprodávanějších modelů van z naší nabídky je nyní k dispozici ve dvou pevně definovaných výbavách HYDRO (12 vodních nastavitelných trysek) nebo HYDRO-AIR (12 vodních směrově nastavitelných trysek + 10 vzduchových trysek).

HYDRO

HYDRO AIR

Součástí hydromasážní vany je samotná vana, systém HYDRO nebo HYDRO AIR, nosná ocelová konstrukce a vanová souprava bez napouštění.

HYDRO AIR

HYDRO

HYDROMASÁŽNÍ SYSTÉM HYDRO

- 12 masážních směrově nastavitelných trysek s přisáváním vzduchu
- velmi tenké trysky z pochromované mosazi
- podsvícené bezpečnostní ovládání
- výkonné a tiché čerpadlo
- elektronická ochrana čerpadla proti zapnutí bez vody
- přepadová souprava včetně sifonu, chrom
- spádované potrubí pro snadné odvodnění
- nosná ocelová konstrukce
- snadná instalace (jako klasické vany + el. přívod)
- napájení: 230V/50Hz
- záruka 24 měsíců

HYDROMASÁŽNÍ SYSTÉM HYDRO AIR

- 12 vodních směrově nastavitelných trysek s přisáváním vzduchu
- 10 vzduchových trysek
- velmi tenké trysky z pochromované mosazi
- podsvícené bezpečnostní ovládání
- výkonné a tiché čerpadlo
- elektronická ochrana čerpadla proti zapnutí bez vody
- tichý kompresor s automatickým vysoušením 400 W
- přepadová souprava včetně sifonu, chrom
- spádované potrubí pro snadné odvodnění
- nosná ocelová konstrukce
- snadná instalace (jako klasické vany + el. přívod)
- napájení: 230V/50Hz
- vyhovuje normě EN198
- záruka 24 měsíců

Z ČEHO SE HYDROMASÁŽNÍ SYSTÉM SKLÁDÁ?

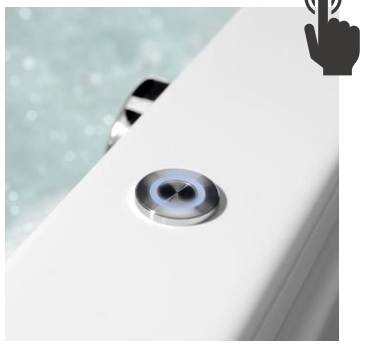

Podsvícené
dotykové ovládání

Směrově nastavitelné
vodní trysky

Vzduchové trysky

Sací koš

HYDRO AIR

SLIM nerezová vzduchová tryska průměr 18 mm, výška pouhý 1 mm

SLIM tryska, průměr 28 mm, mosaz/chrom SLIM moderní řada trysek je vysoká pouhý 1 mm

Na přání lze hydromasážní vanu vybavit vanovou soupravou s napouštěním.

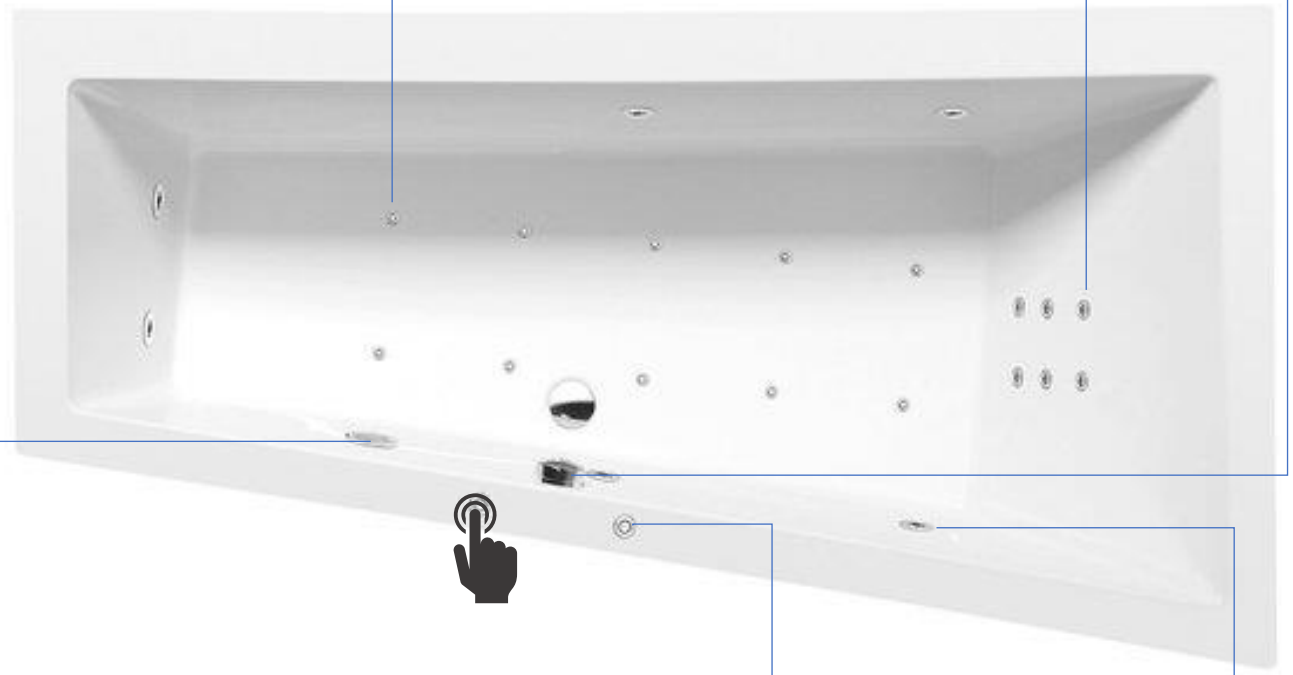

SLIM sání průměr sítka 70 mm, mosaz/chrom

Nerezové piezoelektrické spínací tlačítko ploché, podsvětlené

SLIM tryska, průměr 50 mm, mosaz/chrom SLIM moderní řada trysek je vysoká pouhý 1 mm

Hydromasážní vany lze doplnit RGB bodovou chromoterapií.
Ta zahrnuje 8 ks bodových LED diod, které se osadí po obvodu vany.
Osvětlení se ovládá přes piezo ovladač umístěný na vaně.
Ve spojení s hydromasáží je chromoterapie příjemným relaxačním doplňkem.

VZDUCHOVÁ MASÁŽ

Pro správné fungování našeho těla a celkovou fyzickou i psychickou pohodu je velice důležitá relaxace.
Možností relaxace je velké množství.
Velice osvědčenou a také často používanou metodou relaxace jsou různé typy koupelí a zejména pak perličková koupel.
Perličková koupel nabízí velmi příjemnou formu odpočinku s léčebným i relaxačním účinkem.
Působení vody na lidské tělo se používá k léčení různých zdravotních problémů již řadu století.

V současné době se perličkové koupele používají v různých rehabilitačních, relaxačních nebo lázeňských centrech.

Proč si ale nedopřát takovou uvolňující relaxační masáž ve své vlastní vaně kdykoli budete chtít?!

Perličková koupel uvolňuje a osvěžuje organismus, příznivě působí na fyzický i psychický stav a účinně pomáhá odstraňovat únavu a stres.

Bublinková masáž působí příznivě na činnost srdce, zlepšuje prokrvování a prokysličování svalů a napomáhá rychlejšímu odstraňování toxických látek z těla ven.

Perličkové koupele se s prokazatelnými účinky používají při rehabilitacích poúrazových onemocněních nebo jiných problémech s pohybovým ústrojím.

Vzduchové perličky svým působením uvolňují napětí ve svalech a zrychlují jejich regeneraci, proto se používají jako léčba při různých bolestech svalů. Perličkové koupele také pomáhají při bolestech kloubů a revmatismu.

VODNÍ MASÁŽ

Odborníci zabývající se vodními masážemi se shodují v jejich příznivém vlivu na lidský organismus - a to jak v účinku na fyzickou, tak psychickou stránku lidského zdraví. Veškeré hydromasážní metody jsou nejen zdravé, ale dodávají i příjemný pocit uvolnění. Není tedy divu, že se tato zařízení stávají běžnou součástí našeho životního stylu.

Vodní masáž si můžete dopřát ve vířivých vanách, které vás masírují paprsky vody. Ty vycházejí ze speciálních masážních trysek, jejichž optimální množství a důmyslné rozmístění je tajemstvím úspěchu. Proud vody by měl být dostatečně intenzivní a musí tryskat na ty části těla, které jsou během dne nejvíc namáhané: páteř, záda, nohy a krk. Nejlepších výsledků dosáhneme ve speciálních vanách, které jsou hlubší a tělo je tak ve vodě zcela ponořeno. Na optimální cirkulaci vody má vliv také tvar vany.

Vodní masáž má výborné účinky:

- při rekonvalescenci poúrazových a pooperačních stavů
- u chronických revmatických chorob
- u některých chorob krevního oběhu a cév
- u chronických chorob dýchacího systému
- u funkčních nervových poruch (třeba částečného ochrnutí)
- pro snížení bolesti pohybového aparátu
- při fyzickém vypětí a svalové únavě
- pro celkové zvýšení fyzické a psychické kondice

RGB CHROMOTERAPIE

Co je to chromoterapie a na jakém principu funguje

Chromoterapie, Colorterapie nebo-li terapie barev patří mezi metody alternativní medicíny.

Funguje na principu působení světla určité vlnové délky.

Zdroj barevného spektra pomocí diod prosvětluje vodu a prostřednictvím zrakových receptorů ovlivňuje tělesné funkce.

Využívá barev a světla k vyvážení energie v lidském těle.

Díky této metodě dosáhnete nejen harmonizace po stránce fyzické, psychické

a emoční, ale také posílíte svůj organismus.

Jaké jsou účinky jednotlivých barev

Bílá - *nahrazuje sluneční světlo a vyrovnává nedostatek energie.*

Modrá - *chladí, osvěžuje, dodává pocit klidu a bezpečí.*

Zelená - *barva přírody, navozuje pocit vnitřní harmonie a klidu.*

Žlutá - *odráží velké množství světla a stimuluje tak nejen oči, ale i mysl.*

Oranžová - *je symbolem optimismu, evokuje pozitivní myšlení a podporuje radost ze života.*

Červená - *povzbuzuje psychickou aktivitu a činnost srdce.*

Růžová - *je symbolem čistoty myšlení, štěstí, romantiky a lásky.*

Fialová - *tato módní až mystická barva je známá pro své očistné účinky.*

PŘEHLED VAN

	ROSANA 150/140	FLOSS	TANDEM L/R	EVIA 160/170 L/R	TRIANGL L/R	ANDRA 180/170 L/R
HYDRO						
HYDRO AIR						

PŘEHLED VAN

	OBLO	IO	STADIUM	VIVA O 175/185	ASTRA O	VIVA 185/175 L/R	ASTRA L/R
HYDRO							
HYDRO AIR							

PŘEHLED VAN

	DUPLA	QUEST	MARLENE 200/190/180	MARLENE 170	CLEO 180/160/150	KVADRA	VIVA B 185/175	ASTRA B
HYDRO								
HYDRO AIR					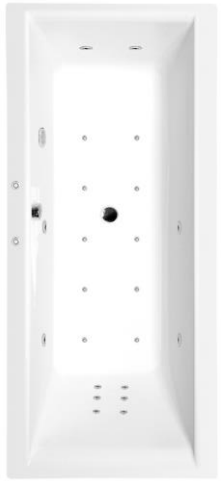			

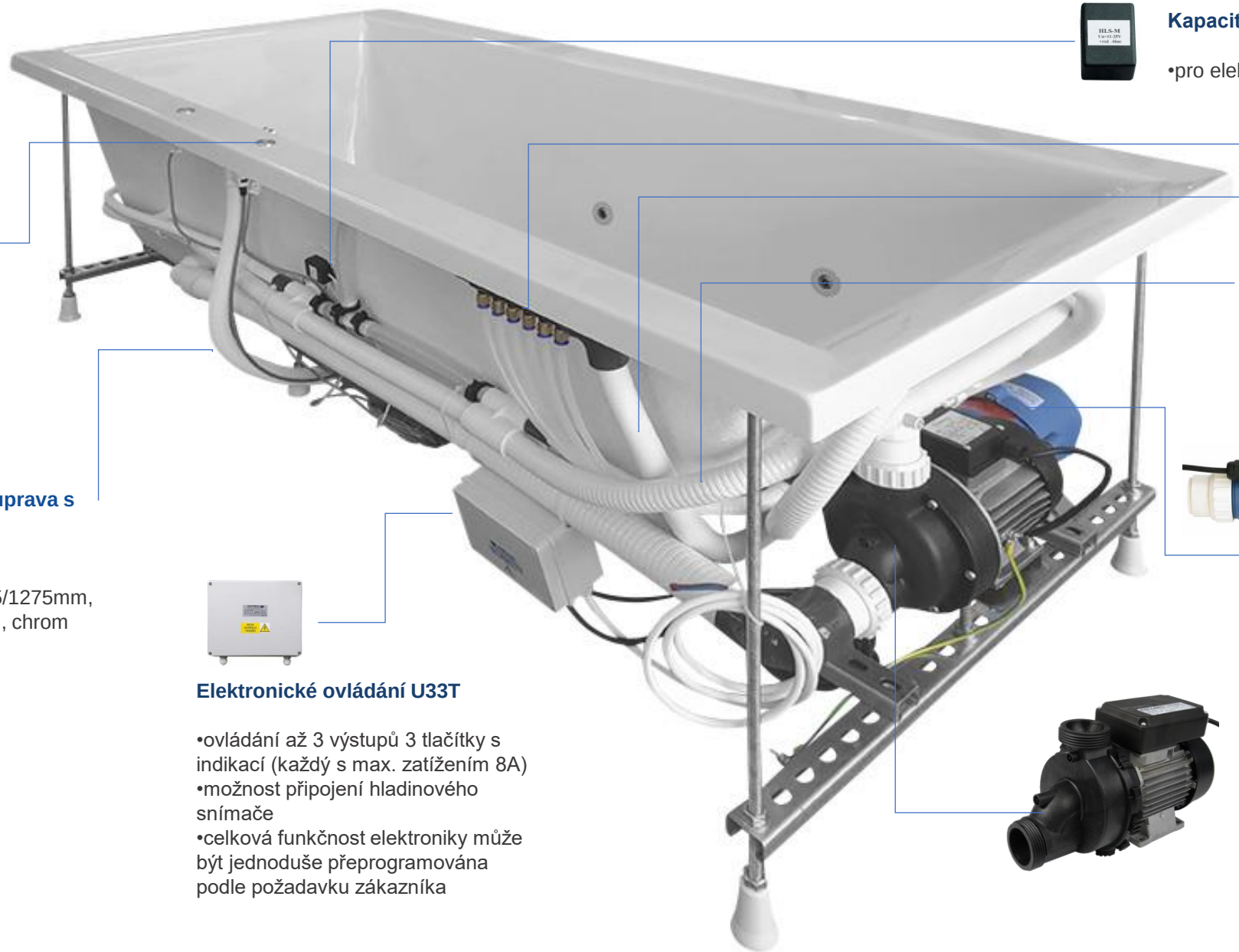

Nerezové piezoelektrické spínací tlačítko ploché

•bílé prstencové podsvícení LED 1 A /12 V, IP68

Vanová souprava s bovdenem,

délka 575/775/975/1275mm, zátka 72mm, chrom

Elektronické ovládání U33T

•ovládání až 3 výstupů 3 tlačítky s indikací (každý s max. zatížením 8A)
•možnost připojení hladinového snímače
•celková funkčnost elektroniky může být jednoduše přeprogramována podle požadavku zákazníka

Kapacitní snímač výšky hladiny HLS1

•pro elektronické ovládání U = 11 - 25 V DC

Rozvaděč vzduchu

Potrubí pro rozvod vzduchu

Potrubí pro rozvod vody

Kompresor SAC400

•400 W, Q = 1,19 m3/min., 230 V/50 Hz
•včetně redukce k připojení 32/48 mm

Čerpadlo SAP600

•600 W, 230 V/50 Hz, Qmax = 290 l/min., Hmax.= 9,8 m, IP55
•včetně napojení pro sání a výtlak
•4 ks pryžové antivibrační podložky

Pro hydromasážní vany POLYSAN poskytujeme záruku po dobu dvou let od data prodeje

JEDNODUCHÁ PŘÍPRAVA A INSTALACE

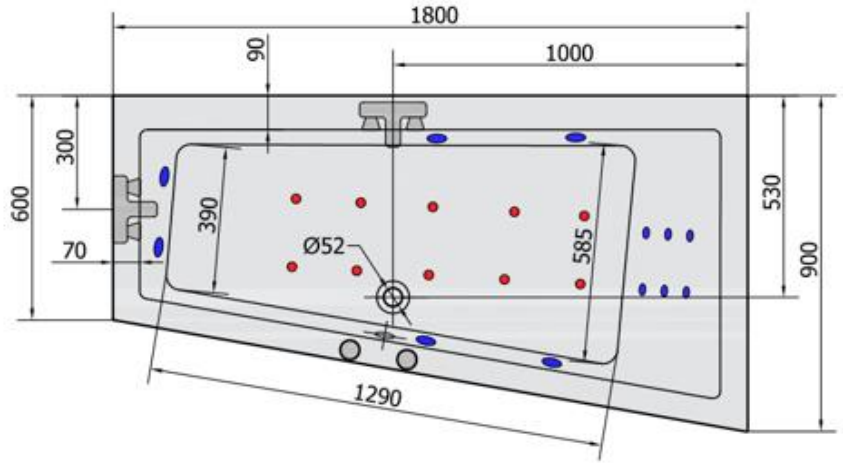

HYDRO
12 whirlpool jets
12 vodních trysek

AIR
10 air jets
12 vzduchových trysek

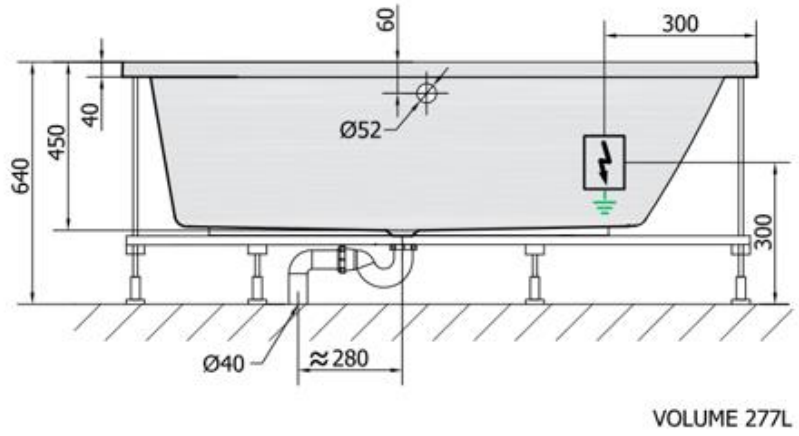

VOLUME 277L

Electric cable 3x2,5mm²
Lenght 2m from the wall

Elektrický kabel 3x2,5mm²
Délka kabelu ze zdi 2m

Electrical Characteristic:
Tension: 220-230V/50hz
Max. power consumption: 1200W
Electric protection: residual-current device 30mA

Elektrické vlastnosti:
Napětí: 220-230V/50hz
Max. spotřeba: 1200W
Elektrické jištění: proudový chránič 30mA

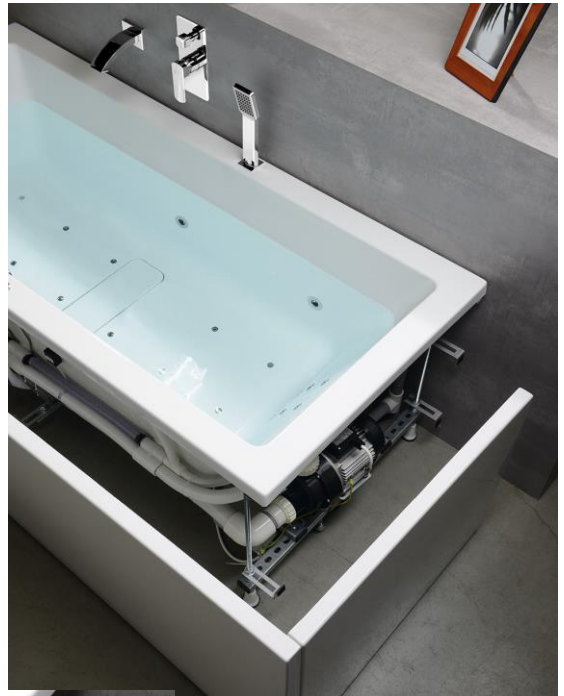

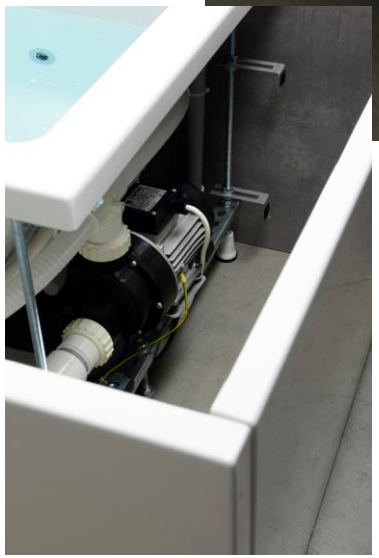

Vířivá vana se instaluje podobně jako klasická vana připojením na vodu a odpadní kanalizaci. Jediným rozdílem je přívod elektrické energie pro pohon čerpadla.

CENÍK

HYDRO

Rohové

64119H	ROSANA	140x140x49 cm	**38 790,- / 1 515 €**
98611H	FLOSS	145x145x50 cm	**39 290,- / 1 535 €**
63119H	ROSANA	150x150x49 cm	**40 190,- / 1 569 €**

Oválné a kulaté

72840H	OBLO	Ø 165x48 cm	**49 590,- / 1 938 €**
35611H	ASTRA O	165x75x48 cm	**35 290,- / 1 379 €**
79119H	VIVA O	175x80x47 cm	**36 590,- / 1 429 €**
16611H	IO	180x85x49 cm	**37 690,- / 1 469 €**
72179H	VIVA O	185x80x47 cm	**37 590,- / 1 468 €**
82111H	STADIUM	190x95x46 cm	**38 790,- / 1 515 €**

Pro jednu osobu

27611H	CLEO	150x75x48 cm	**33 890,- / 1 325 €**
93611H	CLEO	160x75x48 cm	**34 390,- / 1 345 €**
32611H	ASTRA B	165x75x48 cm	**35 190,- / 1 375 €**
94611H	CLEO	170x75x48 cm	**35 490,- / 1 385 €**
18611H	KVADRA	170x80x47 cm	**35 490,- / 1 385 €**
72403H	MARLENE	170x80x48 cm	**40 290,- / 1 575 €**
95611H	CLEO	180x80x48 cm	**35 990,- / 1 405 €**
13111H	CLEO	180x90x48 cm	**39 690,- / 1 549 €**

Pro dvě osoby

88119H	VIVA B	175x80x47 cm	**35 990,- / 1 405 €**
72034H	MARLENE	180x80x48 cm	**39 490,- / 1 545 €**
71968H	VIVA B	185x80x47 cm	**36 790,- / 1 438 €**
71607H	MARLENE	190x90x48 cm	**41 290,- / 1 615 €**
78731H	MARLENE	200x90x48 cm	**41 890,- / 1 635 €**
78511H	QUEST	180x100x49 cm	**40 590,- / 1 585 €**
13611H	DUPLA	180x120x54 cm	**47 890,- / 1 869 €**

Asymetrické

11611H	EVIA L	160x100x47 cm	**36 890,- / 1 439 €**
12611H	EVIA R	160x100x47 cm	**36 890,- / 1 439 €**
33611H	ASTRA L	165x80x48 cm	**35 490,- / 1 385 €**
34611H	ASTRA R	165x80x48 cm	**35 490,- / 1 385 €**
81111H	ANDRA L	170x90x45 cm	**37 590,- / 1 468 €**
81511H	ANDRA R	170x90x45 cm	**37 590,- / 1 468 €**
21611H	EVIA L	170x100x47 cm	**39 690,- / 1 549 €**
22611H	EVIA R	170x100x47 cm	**39 690,- / 1 549 €**
96611H	TANDEM L	170x130x50 cm	**43 890,- / 1 715 €**
97611H	TANDEM R	170x130x50 cm	**43 890,- / 1 715 €**
70119H	VIVA L	175x80x47 cm	**36 590,- / 1 429 €**
78119H	VIVA R	175x80x47 cm	**36 590,- / 1 429 €**
72872H	ANDRA L	180x90x45 cm	**38 390,- / 1 499 €**
78771H	ANDRA R	180x90x45 cm	**38 390,- / 1 499 €**
19611H	TRIANGL L	180x120x50 cm	**43 390,- / 1 695 €**
20611H	TRIANGL R	180x120x50 cm	**43 390,- / 1 695 €**
72099H	VIVA L	185x80x47 cm	**37 590,- / 1 468 €**
72129H	VIVA R	185x80x47 cm	**37 590,- / 1 468 €**

HYDRO AIR

Rohové

64119HA	ROSANA	140x140x49 cm	**49 990,- / 1 955 €**
98611HA	FLOSS	145x145x50 cm	**50 490,- / 1 969 €**
63119HA	ROSANA	150x150x49 cm	**51 490,- / 2 009 €**

Oválné a kulaté

72840HA	OBLO	Ø 165x48 cm	**60 790,- / 2 375 €**
35611HA	ASTRA O	165x75x48 cm	**46 490,- / 1 815 €**
79119HA	VIVA O	175x80x47 cm	**47 790,- / 1 868 €**
16611HA	IO	180x85x49 cm	**48 890,- / 1 909 €**
72179HA	VIVA O	185x80x47 cm	**48 790,- / 1 905 €**
82111HA	STADIUM	190x95x46 cm	**49 990,- / 1 955 €**

Pro jednu osobu

27611HA	CLEO	150x75x48 cm	**45 090,- / 1 759 €**
93611HA	CLEO	160x75x48 cm	**45 590,- / 1 779 €**
32611HA	ASTRA B	165x75x48 cm	**46 390,- / 1 809 €**
94611HA	CLEO	170x75x48 cm	**46 690,- / 1 825 €**
18611HA	KVADRA	170x80x47 cm	**46 690,- / 1 825 €**
72403HA	MARLENE	170x80x48 cm	**51 490,- / 2 009 €**
95611HA	CLEO	180x80x48 cm	**47 190,- / 1 845 €**
13111HA	CLEO	180x90x48 cm	**50 890,- / 1 988 €**

Pro dvě osoby

88119HA	VIVA B	175x80x47 cm	**47 190,- / 1 845 €**
72034HA	MARLENE	180x80x48 cm	**50 690,- / 1 979 €**
71968HA	VIVA B	185x80x47 cm	**47 990,- / 1 875 €**
71607HA	MARLENE	190x90x48 cm	**52 490,- / 2 049 €**
78731HA	MARLENE	200x90x48 cm	**53 090,- / 2 075 €**
78511HA	QUEST	180x100x49 cm	**51 790,- / 2 025 €**
13611HA	DUPLA	180x120x54 cm	**59 090,- / 2 308 €**

Asymetrické

11611HA	EVIA L	160x100x47 cm	**48 090,- / 1 879 €**
12611HA	EVIA R	160x100x47 cm	**48 090,- / 1 879 €**
33611HA	ASTRA L	165x80x48 cm	**46 690,- / 1 825 €**
34611HA	ASTRA R	165x80x48 cm	**46 690,- / 1 825 €**
81111HA	ANDRA L	170x90x45 cm	**48 890,- / 1 909 €**
81511HA	ANDRA R	170x90x45 cm	**48 890,- / 1 909 €**
21611HA	EVIA L	170x100x47 cm	**50 890,- / 1 988 €**
22611HA	EVIA R	170x100x47 cm	**50 890,- / 1 988 €**
96611HA	TANDEM L	170x130x50 cm	**55 190,- / 2 155 €**
97611HA	TANDEM R	170x130x50 cm	**55 190,- / 2 155 €**
70119HA	VIVA L	175x80x47 cm	**47 790,- / 1 868 €**
78119HA	VIVA R	175x80x47 cm	**47 790,- / 1 868 €**
72872HA	ANDRA L	180x90x45 cm	**49 590,- / 1 938 €**
78771HA	ANDRA R	180x90x45 cm	**49 590,- / 1 938 €**
19611HA	TRIANGL L	180x120x50 cm	**54 590,- / 2 129 €**
20611HA	TRIANGL R	180x120x50 cm	**54 590,- / 2 129 €**
72099HA	VIVA L	185x80x47 cm	**48 790,- / 1 905 €**
72129HA	VIVA R	185x80x47 cm	**48 790,- / 1 905 €**

Polysan s.r.o.
Nesměřice 52
285 22 Zruč nad Sázavou
Czech Republic
www.polysan.cz